SSS Hanging Box Two Shelf for Treatment Desk - Scéne

エス　トリートメントデスク - セーヌ 専用ハンギングボックス 2 段　取扱説明書

本製品はエス トリートメントデスクに取り付けて使用する専用の収納ボックスです。
ご使用の前に必ず本取扱説明書の内容をお読みください。

ご使用上の注意

・本来の用途以外での使用による器具の破損や損傷、トラブル等に関しては一切の責任を負いかねますので予めご了承願います。
・エス トリートメントデスク以外のデスクに取り付けての使用はできません。
・本製品は屋内用です。屋外ではご使用いただけませんのでご注意ください。
・設置前にパーツの破損や欠損がないことをご確認の上ご使用ください。破損や欠損がある場合は、ご使用をおやめください。
・本製品は、デスクを平らで安定した場所に設置してから取り付けてください。傾斜のある場所では、収納物が飛び出す恐れがあります。
　設置後は安定していることをご確認のうえ、ご使用ください。
・デスクを移動する際は一旦本製品を取り外してから行ってください。設置したままデスクを移動すると外れて落下する恐れがあり危険です。
・過度に重量のあるものや安定感のないものは収納しないでください。破損や落下する恐れがあります。
・不安定な状態での使用や、１箇所に過度な荷重をかけると、本体の変形や破損につながる可能性がございますので、ご注意ください。
・火気や高温のものを本製品の近くに置かないでください。本体の変形や破損につながる恐れがございます。
・本製品は防水ではありません。表面塗装をして保護しておりますが、傷や凹みなど塗装が剥がれた箇所からサビが発生する場合がございます。
　サビが発生した場合は、紙やすりなどで軽く擦ってサビを落とした後、市販のサビ止めスプレーを塗布してください。
・濡れた場合は、乾いた布などで必ず湿気を拭き取ってください。濡れたまま放置すると変形や腐食が進む恐れがあります。

お手入れ方法

・本製品に付着した汚れは、軽く湿らせた柔らかい布で拭いた後、乾いた布で水気を拭き取ってください。
・汚れが落ちにくい場合は、柔らかい布に薄めた中性洗剤を含ませて拭いた後、乾いた布で中性洗剤と水気を拭き取ってください。
・アルコール・ベンジン・シンナーなどの溶剤、酸性・塩素系の洗剤や金タワシ、研磨剤は使用しないでください。
　表面塗膜の剥がれやひび割れの原因となります。

内容

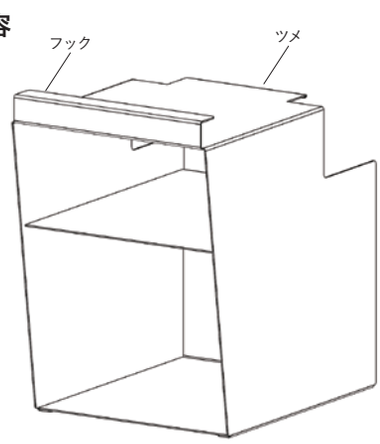

ハンギングボックス 2 段 ×1

設置方法

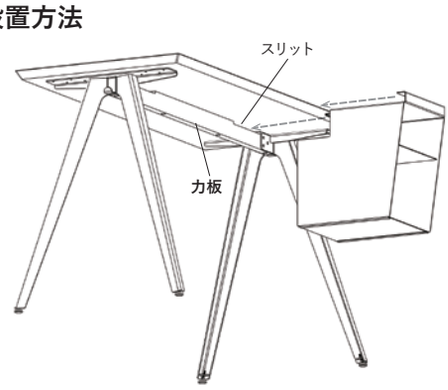

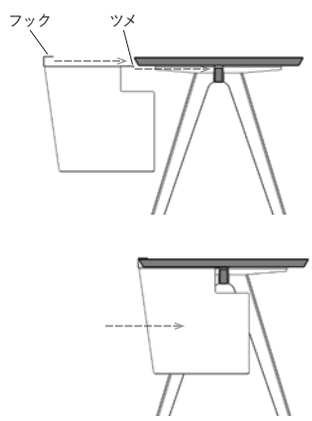

ボックスのツメ部分をデスク力板のスリットに差し込み、フック部分が天板に掛かる様に奥までしっかり差し込みます。
ツメがしっかりと力板に掛かっていることを確認してください。

お好みで左右どちら側にも設置できます。

別売りのハンギングボックス1段と組み合わせると、更に様々なスタイルでお使いいただけます。

製品名称	ハンギングボックス 2段	製品寸法	W250×D360×H377mm
素　　材	スチール	表面加工	粉体塗装仕上げ
品質表示者			
製造販売元	HISTORIC株式会社	所在地	〒461-0002 愛知県名古屋市東区代官町 40-15 L building Daikancho 3F

製品に関する問い合わせ先
https://sss.historic.jp/contact/