ディスプレイラック組立説明書

◆組み立てる前に◆

・組み立てる前に部品が揃っているか確認して下さい。
・組み立ては平らな床面で、傷がつかないように段ボールなどを敷いて行って下さい。
・組み立ての際は、指などを挟まないように十分に注意して行って下さい。
・接着剤等の臭いがこもっている場合がありますので、組み立ての際はお部屋の換気を行って下さい。
・設置する予定場所の近くで組み立てることをおすすめします。
・２人以上で組み立てることをおすすめします。

A. 本体用ネジ	B. 木ダボ(上下連結用)	C. ネジ隠しシール	D. 横揺れ防止用具	E. 横揺れ防止用ネジ
30 PCS	2 PCS	24 PCS	4 PCS	4 PCS
F. 扉受けレール	G:扉受けレール用ネジ	H. 扉受けパーツ	I. 扉受けパーツ用ネジ	J. 保護シール
8 PCS	16 PCS	8 PCS	16 PCS	8 PCS
	K. 連結プレート	L. 連結プレート用ネジ	必要な道具	
	2 PCS	4 PCS	ゴムハンマー	
			プラスドライバー	

① 左側板×１	② 右側板×１	③ 天板、地板×２	④ 固定棚×1
⑤ 中間仕切り板(上)×1	⑥ 中間仕切り板(下)×１	⑦ 扉板×４	⑧ 扉板取っ手×４
⑨ 背板×４			

① 下図のように扉を組み立てます。(×4)

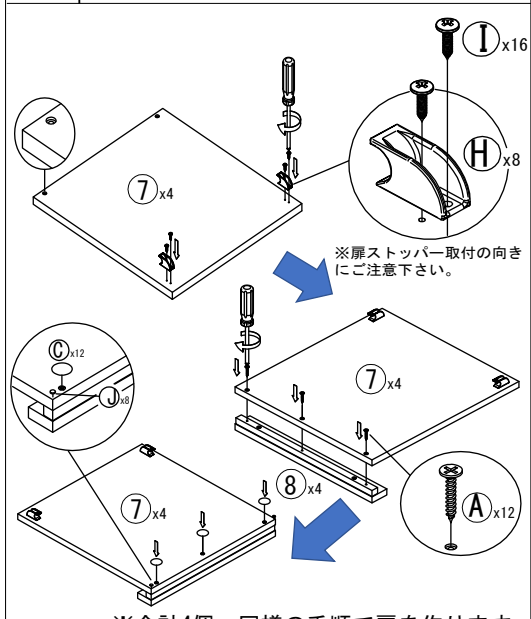

※合計4個、同様の手順で扉を作ります。

② 各板に扉受けレールを取り付けます。

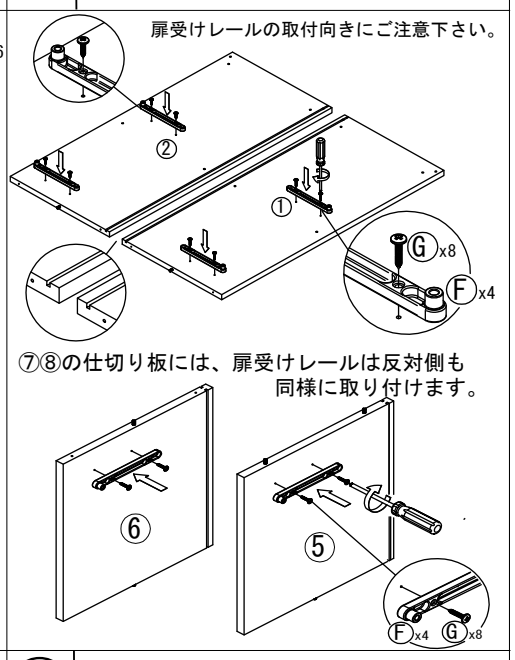

⑦⑧の仕切り板には、扉受けレールは反対側も同様に取り付けます。

③ 固定棚に中間仕切り板（上）を取り付けます。

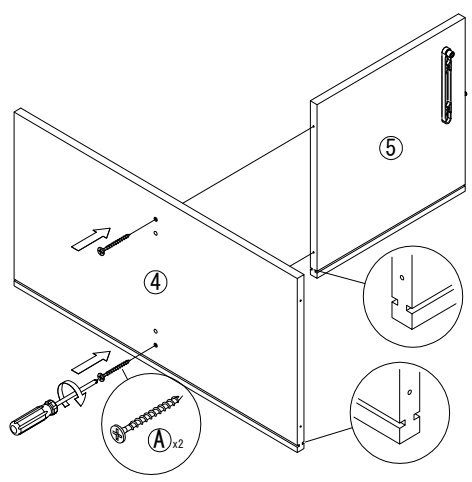

※各板それぞれ、背板用の溝が合わさるように組み立てて下さい。

④ 地板に側板、中間仕切り板（下）を取り付けます。

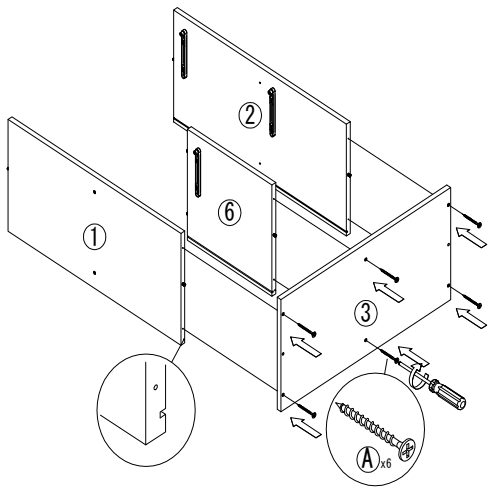

※各板それぞれ、背板用の溝が合わさるように組み立てて下さい。

⑤ 本体に背板を差し込みます。

※背板は化粧面が内側に来るように差し込んで下さい。

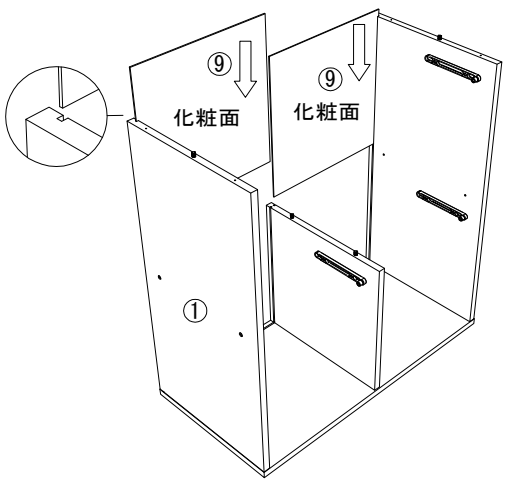

⑥ ③で組んだものを本体に取り付けます。

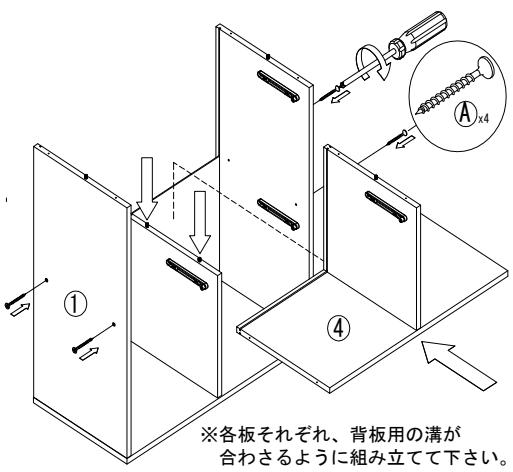

※各板それぞれ、背板用の溝が合わさるように組み立てて下さい。

⑦ 本体に背板を差し込みます。

※背板は化粧面が内側に来るように差し込んで下さい。

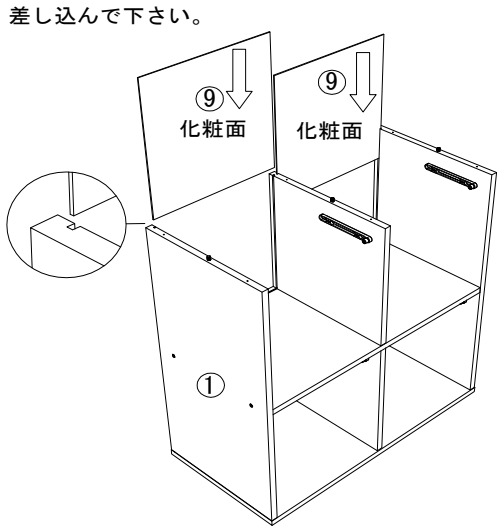

⑧ 天板を取り付けます。

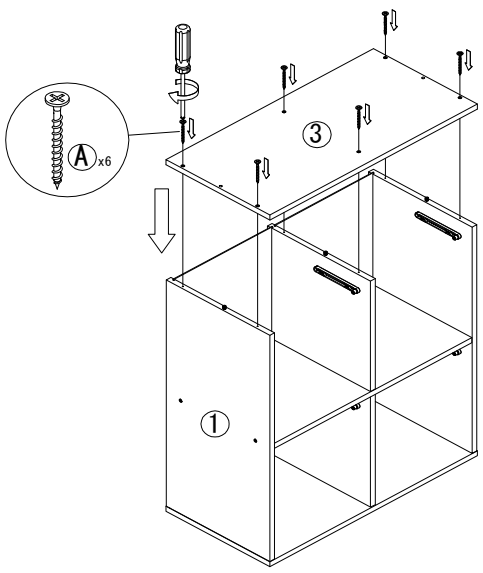

⑨ フラップ扉を取り付けます。

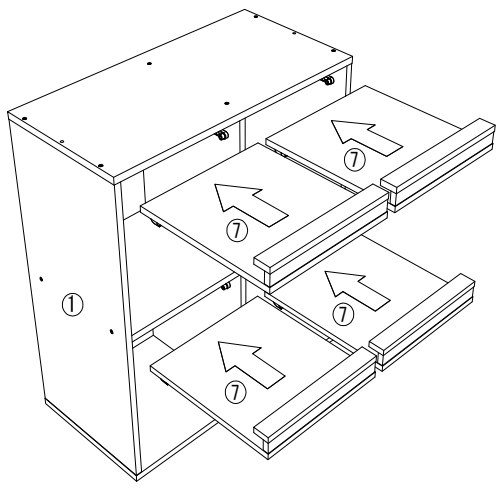

⑩ 横揺れ防止用具を取り付けます。

※下図を参考に四隅に取付けて下さい。

※取り付けの際は『共通取扱い説明書』をご参照下さい。

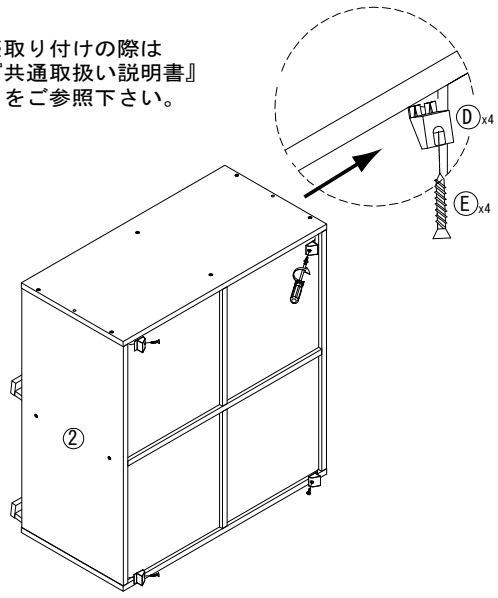

⑪ 木ダボ、ネジ隠しシールを取り付けます。

※商品を重ねてご利用になる際は木ダボを入れてください。
重ねない場合はネジ隠しシールを貼ってください。

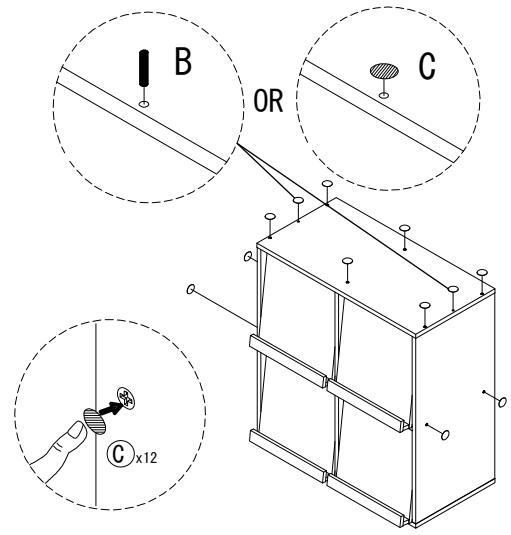

⑫ 連結金具を取り付けます。（商品を重ねてご利用になる場合）

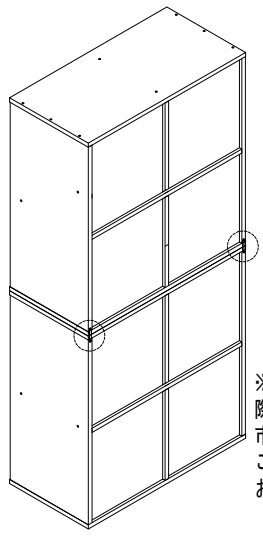

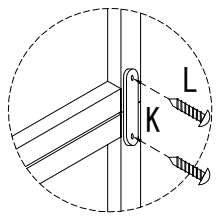

※商品を重ねてご利用になる際には、ご購入者様の方で市販の転倒防止金具などをご購入頂けますよう、宜しくお願い申し上げます。